HDPE коляно 90° бърза връзка PN 10

d x d	L	Z	H	H1	E	Цена бр. без ДДС
16 x 16	45	20.0	53	73	38	-
20 x 20	54	24.0	73	89	46	2,55 лв.
25 x 25	60	30.0	82	102	52	3,02 лв.
32 x 32	72	42.0	94	125	64	3,72 лв.
40 x 40	75	62.0	108	146	78	6,48 лв.
50 x 50	96	72.0	133	180	94	9,03 лв.
63 x 63	109	80.0	159	204	113	10,88 лв.
75 x 75	126	80.0	165	230	128	22,02 лв.
90 x 90	143	80.0	171	256	143	27,35 лв.
110 x 110	160	80.0	177	282	158	-

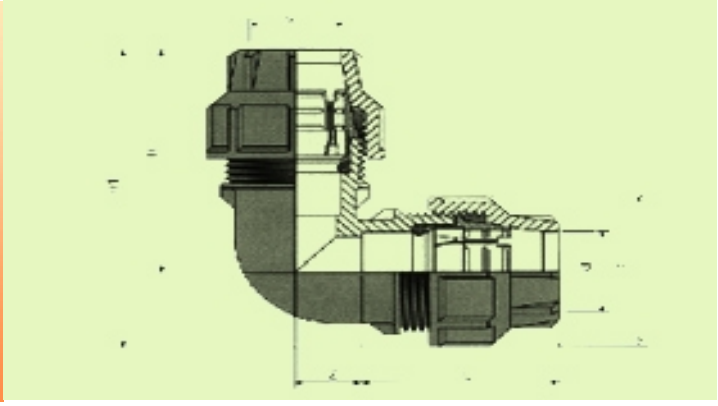

Работно време: Понеделник - Петък
(от 09:00ч. до 18:00ч.)

бул: Цариградско шосе №16, бл. 11, вх. Д, ет. 5, ап. 72 тел/факс: 02/872 76 87, 873 94 37, 870 81 48

E-mail:
office@marivasy.com
marivasy@mail.bg

Управител:
0888/326 906 - Мария Славчева

Отдел оферти и логистика:
0886/709 336 - Димитър Тодоров
0886/715 493 - Нели Борисова

Счетоводство: 02/872 76 87

Работно време: Понеделник - Петък
(от 09:00ч. до 18:00ч.)
Събота
(от 09:00ч. до 14:00ч.)

E-mail:
mariva_sy@mail.bg

Управител склад:
0888/131 498 - Анита Младенова

Търговски мениджър:
0889/257 917 - Полина Филчева

Търговски представител:
0884/183 066 - Светослав Александров

Кликни тук за да видиш този продукт в интернет страницата на MarivaSy